BARAZZA

1FCYP9

DESCRIZIONE Forno City Steel Incasso da 90 - Multiprogram
DESCRIPTION *90 cm City Steel built-in oven - Multiprogram*

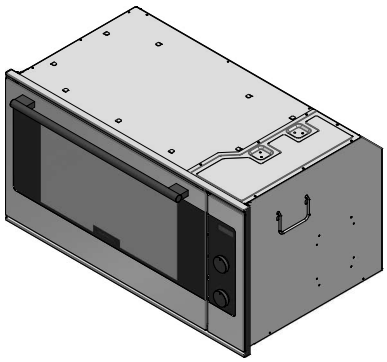

PESO LORDO 50.8 kg
GROSS WEIGHT

DIMENSIONI IMBALLO 960x650x575
PACKAGING DIMENSIONS

(A) **ALLACCIAMENTO ELETTRICO** ***ELECTRICAL CONNECTION***

- **9 funzioni manuali *(9 manual functions)***
- **Temperatura massima: 250 °C *(Maximum temperature: 250 °C)***
- **Capacità: 79 litri *(Capacity: 79 litres)***
- **Programmatore digitale elettronico di inzio/fine cottura e contaminuti *(Electronic digital start/stop cooking programmer and timer)***
- **Caratteristiche: manopole e maniglia in finitura Soft-Touch, interno forno Easy Clean, porta estraibile e smontabile con triplo vetro e cristalli termorriflettenti, ventilazione tangenziale di raffreddamento, 2 luci posteriori, telai laterali *(Features: knobs and handle in Soft-Touch finish, Easy Clean enamelled oven interior, extractable and removable door with triple and heat-reflecting glass, tangential cooling fan, drop-down grill, 2 rear lights, side racks)***
- **Dotazioni: girarrosto, 1 leccarda fonda in acciaio smaltato Easy Clean, 2 griglie in acciaio *(Equipment: rotisserie, 1 Easy Clean enamelled steel deep drip tray, 2 steel shelves)***
- **Potenza massima assorbita: 3,5 kW *(Maximum absorbed power: 3,5 kW)***

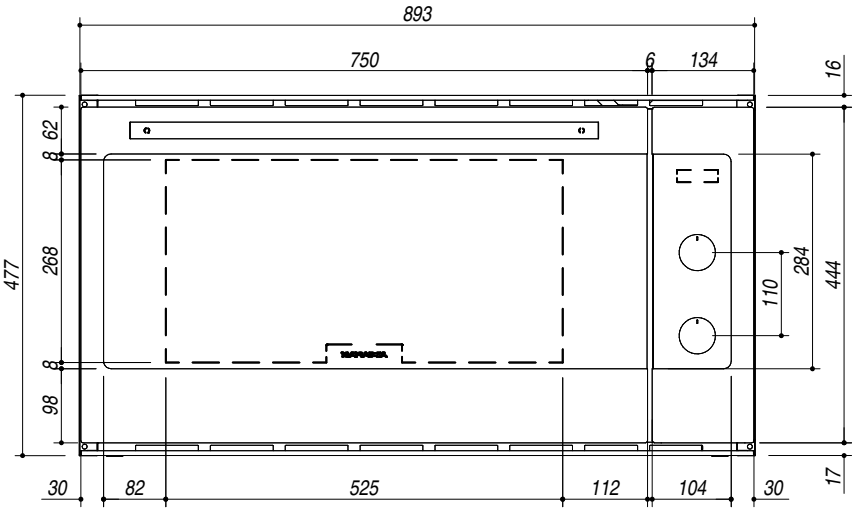

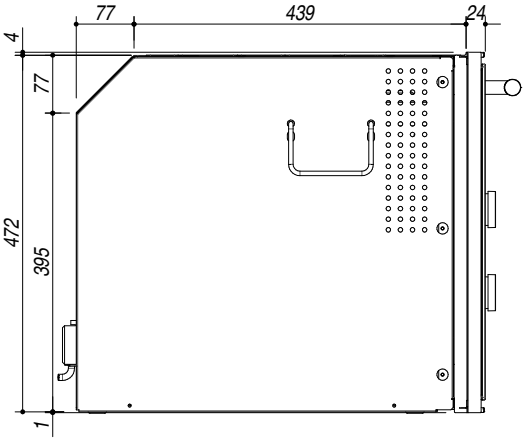

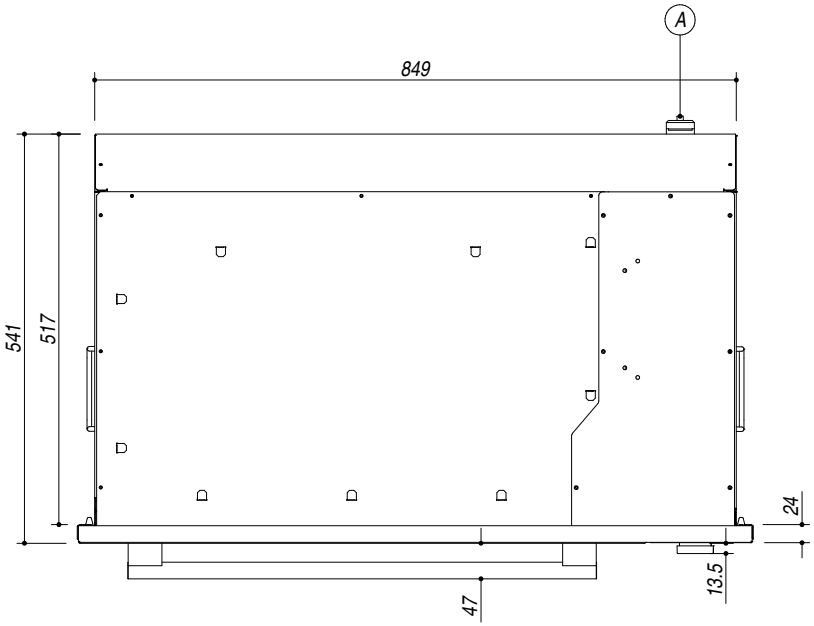

SCALA DISEGNO 1:10
DRAWING SCALE

TUTTE LE MISURE IN mm
ALL MEASURES IN mm

TOLLERANZA LINEARE: ± 0.5 mm
LINEAR TOLLERANCE

TOLLERANZA ANGOLARE: ± 0.2 °
ANGULAR TOLLERANCE

SCHEMA PER INSTALLAZIONE
INSTALLATION DRAWINGS

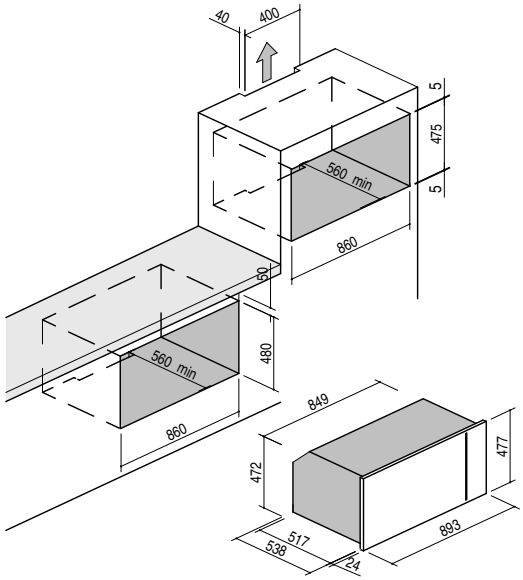

PER QUALSIASI CONTESTAZIONE SI FARA' RIFERIMENTO ESCLUSIVAMENTE A QUESTO DISEGNO
For any dispute the company will refer exclusively to this drawing

BARAZZA **Barazza s.r.l.** - Via Risorgimento, 14 - 31025 Sarano di S.Lucia di P. (TV) Italy
Tel. +39/0438/62888 - Fax +39/0438/64901 info@barazzasrl.it - www.barazzasrl.it
Documento di proprietà aziendale. La Società tutelerà i propri diritti a termini di legge.