BARAZZA

1FVLTIM

DESCRIZIONE Forno Velvet incasso da 60 multiprogramTouch Screen - apertura frontale con maniglia
DESCRIPTION *60 cm Velvet built-inTouch Screen multiprogram oven - drop-down door with handle*

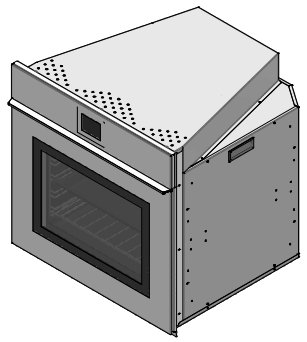

PESO LORDO 50.3 Kg
GROSS WEIGHT

DIMENSIONI IMBALLO 640x640x675 mm
PACKAGING DIMENSIONS

(A) **ALLACCIAMENTO ELETTRICO** ***ELECTRICAL CONNECTION***

- **10 funzioni *(10 functions)***
- **16 programmi di cottura automatica *(16 automatic cooking programs)***
- **36 programmi di cottura personalizzabili *(36 customised cooking programs)***
- **Touch Screen interattivo e multilingue *(Interactive and multilingual Touch Screen)***
- **Capacità: 65 litri *(Capacity: 65 litres)***
- **Caratteristiche: maniglia in acciaio inox,interno forno easy clean, porta automatica estraibile e smontabile con triplo vetro e cristalli termoriflettenti, autodiagnostica *(Features: stainless steel handle, easy-clean oven lining, automatic extractable and removable door with triple and heat-reflecting glass, self-diagnostic)***
- **Dotazioni: termosonda, 3 coppie di guide estraibili *(Equipment: temperature probe, 3 pairs of telescopic oven rails)***
- **Dispositivi di sicurezza: disinserimento di sicurezza, blocco elettronico funzioni per sicurezza bambini, blackout memory *(Safety devices: safety switch-off, electronic child-safety lock, blackout memory)***
- **Temperatura massima: 250°C *(Maximum temperature: 250°C)***
- **Potenza massima assorbita: 2.7 kW *(Maximum absorbed power: 2.7 kW)***
- **Classe energetica A *(Energetic class A)***

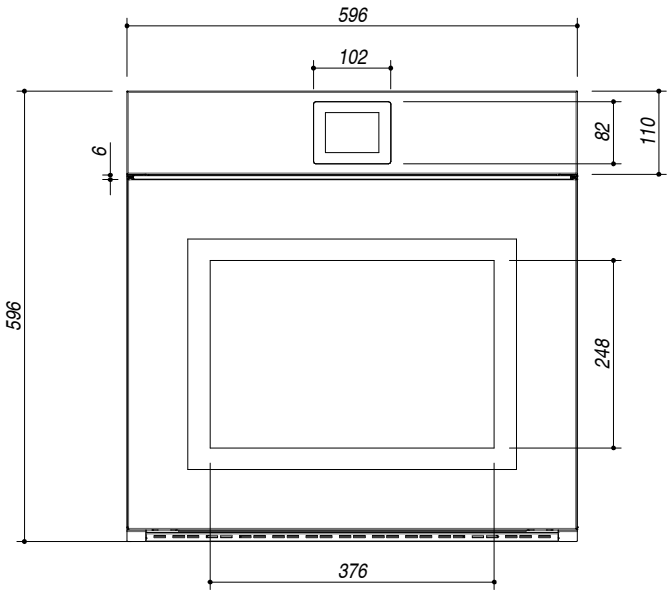

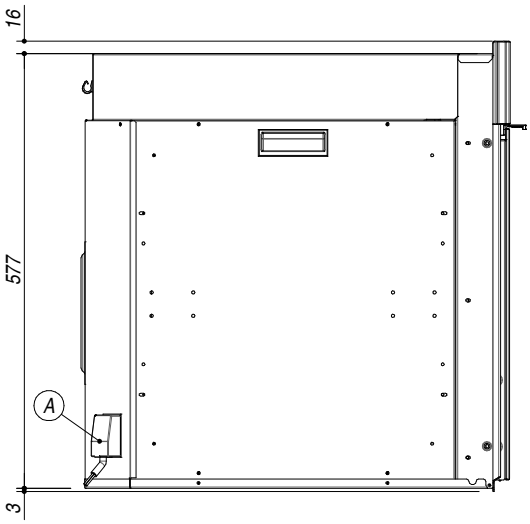

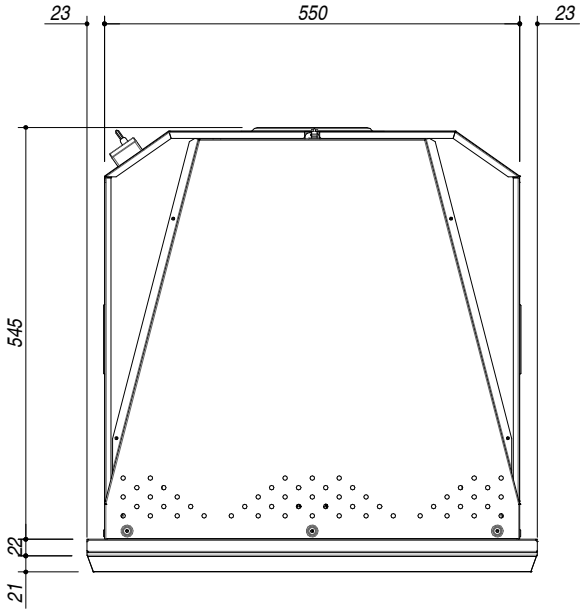

SCALA DISEGNO 1:10 **TUTTE LE MISURE IN mm**
DRAWING SCALE ***ALL MEASURES IN mm***

TOLLERANZA LINEARE: ± 0.5 mm
LINEAR TOLLERANCE

TOLLERANZA ANGOLARE: ± 0.2 °
ANGULAR TOLLERANCE

SCHEMA PER INSTALLAZIONE
INSTALLATION DRAWINGS

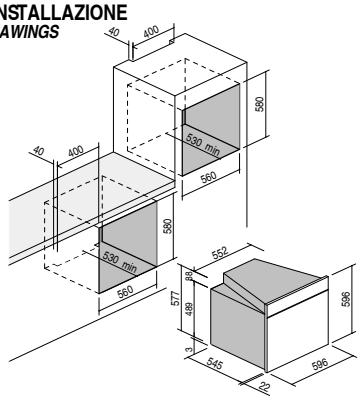

PER QUALSIASI CONTESTAZIONE SI FARA' RIFERIMENTO ESCLUSIVAMENTE A QUESTO DISEGNO
For any dispute the company will refer exclusively to this drawing

BARAZZA **Barazza s.r.l.** - Via Risorgimento, 14 - 31025 Sarano diS.Lucia diP. (TV) Italy
Tel. +39/0438/62888 - Fax +39/0438/64901 info@barazzasrl.it - www.barazzasrl.it
Documento di proprietà aziendale. La Società tutelerà i propri diritti a termini di legge.